TERMOTANQUES ELÉCTRICOS

MANUAL DE INSTALACIÓN

Estimado cliente, le agradecemos la confianza depositada en nuestra empresa al comprar este producto.
Por favor, antes de instalar o utilizar el aparato por primera vez, **lea atentamente estas instrucciones**.

La instalación debe ser realizada por un instalador matriculado.

TERMOTANQUES ELECTRICOS OLSEN

MODELO TEV (Termotanque Eléctrico Vertical)

INSTRUCCIONES GENERALES DE SEGURIDAD

1. Lea con atención las instrucciones y las advertencias contenidas en este manual, ya que proporcionan importantes indicaciones sobre la seguridad de instalación, de uso y de mantenimiento. El presente manual es parte integrante y esencial del producto. Deberá acompañar siempre al aparato incluso en caso de venta de este último a otro propietario o usuario y/o de transferencia a otra instalación.

2. El fabricante no se hace responsable por daños a personas, animales y aquellos derivados de usos inapropiados, erróneos e irracionales o de un incumplimiento de las instrucciones contenidas en este manual.

3. Las operaciones de instalación y mantenimiento del termotanque sólo deben ser llevadas a cabo por personal profesionalmente calificado y siguiendo las indicaciones de los apartados correspondientes. Utilice exclusivamente repuestos originales.
El incumplimiento de lo anterior puede comprometer la seguridad y exime al fabricante de cualquier responsabilidad.

4. Los elementos de embalaje (poliestireno expandido, bolsas de plástico, film, etc.) no deben dejarse al alcance de los niños, ya que son fuentes de peligro.

5. Antes de realizar cualquier tipo de limpieza o mantenimiento del termotanque, desconecte el mismo de la red eléctrica.

6. Si el Termotanque dispone de cable eléctrico de alimentación, en caso de sustitución del mismo, hay que dirigirse a un centro de asistencia autorizado o a personal profesionalmente calificado.

7. El dispositivo contra las sobrepresiones (válvula o grupo de seguridad) no debe ser alterado y debe ponerse en funcionamiento periódicamente para comprobar que no esté bloqueado y para eliminar posibles depósitos de cal.

8. Un goteo del dispositivo de protección contra sobrepresiones es normal en la fase de calentamiento del agua.

9. No debe haber ningún elemento inflamable en contacto y/o cerca del termotanque.

ESPECIFICACIONES TÉCNICAS

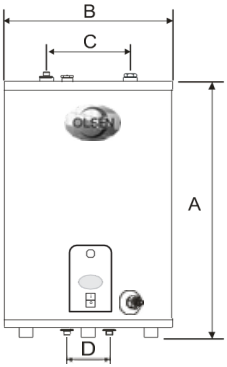

Modelo/Medidas (mm)	A	B
TEV40S/TEV40I	400	410
TEV55S/TEV55I	520	410
TEV80S/TEV80I	760	410
TEV120S/ TEV120I	1120	410

Características Técnicas				
Capacidad del tanque (Litros)	40	55	80	120
Potencia (Watts)	1500 W	1500 W	1500 W	1500 W
Tensión (Volts)	220			
Diámetro conexión Superior	Ø 3/4"			
Diámetro conexión Inferior	Ø 3/4"			
Presión de Trabajo	0.45 MPa (4.5 bar)			
Intensidad	6.82 A			
Grado de protección eléctrica	IPX1			

IMPORTANTE

- En el caso que la presión de agua exceda los 0.45 MPa (4.5 bar), será necesario colocar en la entrada de agua domiciliaria una válvula reductora de presión que la disminuya por debajo de 0.45 MPa (4.5 bar)

- Si se instala una bomba de agua, ésta debe contar con un vaso de expansión para evitar que la válvula de alivio gotee.

- Si se instala una llave de paso antes de la entrada de agua al termotanque, debe ser de pasaje total tipo esclusa o esférica.

- Recomendamos instalar conexiones de polipropileno (un codo o un niple), tanto en la conexión de entrada como en la de salida de agua, de modo que el artefacto quede eléctricamente aislado del resto de la instalación. **La comprobación de que no se ha tomado esta precaución, deja sin efecto la garantía que cubre al termotanque.**

- En zonas de “aguas duras”, se recomienda no hacer funcionar el artefacto a la máxima temperatura del agua para evitar la formación de depósitos calcáreos (sarro), que acortarían su vida útil. Además, con el mismo fin, se sugiere intercalar un ablandador de intercambio iónico antes de la entrada de agua del termotanque.

INSTALACIÓN COLGADO DE UNA PARED

- Verifique el buen estado de la pared, si la pared fuera de ladrillo hueco, deberá reemplazar los tarugos provistos por unos adecuados para este uso en particular.
- Instale el termotanque en lugares donde sea cómodo en el futuro poder realizar el cambio de ánodo de magnesio.
- Coloque los tarugos que se proveen en la pared, con una separación de 140 mm entre centros.
- Cuelgue el termotanque en los pitones fijados en la pared.
- El separador trasero de plástico de la parte inferior sirve para mantener la verticalidad del equipo.

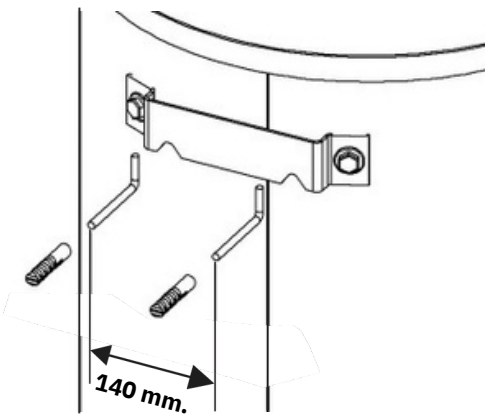

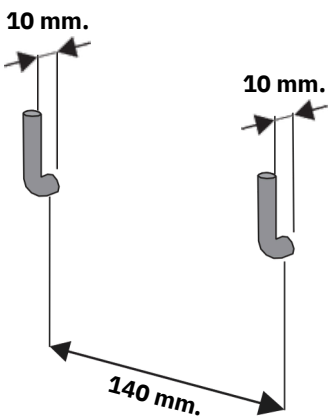

LLENADO DEL TERMOTANQUE Y PUESTA EN MARCHA

IMPORTANTE

- Asegúrese de que el tanque este lleno de agua antes de encender o enchufar el termotanque.
- La garantía no cubrirá los daños o fallas que fuesen ocasionados por el funcionamiento con el termotanque vacío o parcialmente lleno.
- En el caso que la presión de agua exceda los 0.45 MPa (4.5 bar), será necesario colocar en la entrada de agua domiciliaria una válvula reductora de presión que la disminuya por debajo de 0.45 MPa (4.5 bar).

1.Para efectuar el llenado del termotanque, deje abiertas las canillas de agua caliente de su instalación domiciliaria, luego abra la llave de paso de entrada de agua fría para que se llene el termotanque. Dejar circular agua para desalojar el aire acumulado en las cañerías.

2.Verificar que no esté perdiendo agua por ninguna de las uniones del conexionado externo.

3.Conecte el termotanque a la red de suministro eléctrico 220 V CA.

4. Oprima la tecla de encendido TECLA BIPOLAR -COLOR ROJO en la posición (I). La tecla se iluminará indicando que el mismo está conectado a la red eléctrica de forma correcta. (Ver figura).

5. El **LED** indicador de la resistencia se encenderá (OJO DE BUEY- COLORVERDE). Cuando el agua alcance su máxima temperatura, se apagará. (Ver figura).

6.Para apagar el termotanque, presione la TECLA BIPOLAR COLOR ROJO en la posición (O).

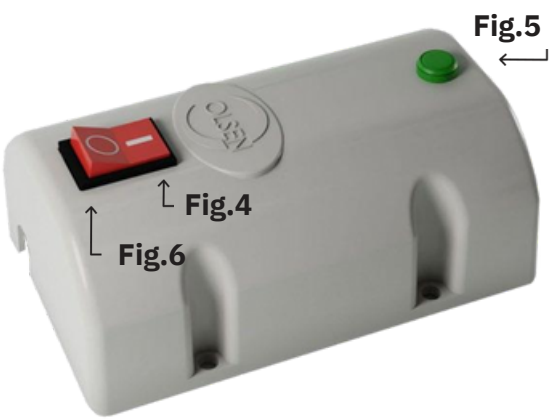

CONEXIÓN POR LA PARTE SUPERIOR

- La entrada de agua fría, ubicada en la parte superior del termotanque, está a la derecha (mirando desde el frente) e identificada con una arandela de vista AZUL. La salida de agua caliente a la izquierda, está identificada con una arandela de vista ROJA. Las conexiones inferiores deberán mantenerse tapadas y selladas con los tapones ¾” provistos de fábrica. La válvula de alivio, que viene provisoriamente enroscada de fábrica en la cupla de entrada de agua de la parte superior del termotanque, debe ser colocada en la cañería de entrada del agua fría.

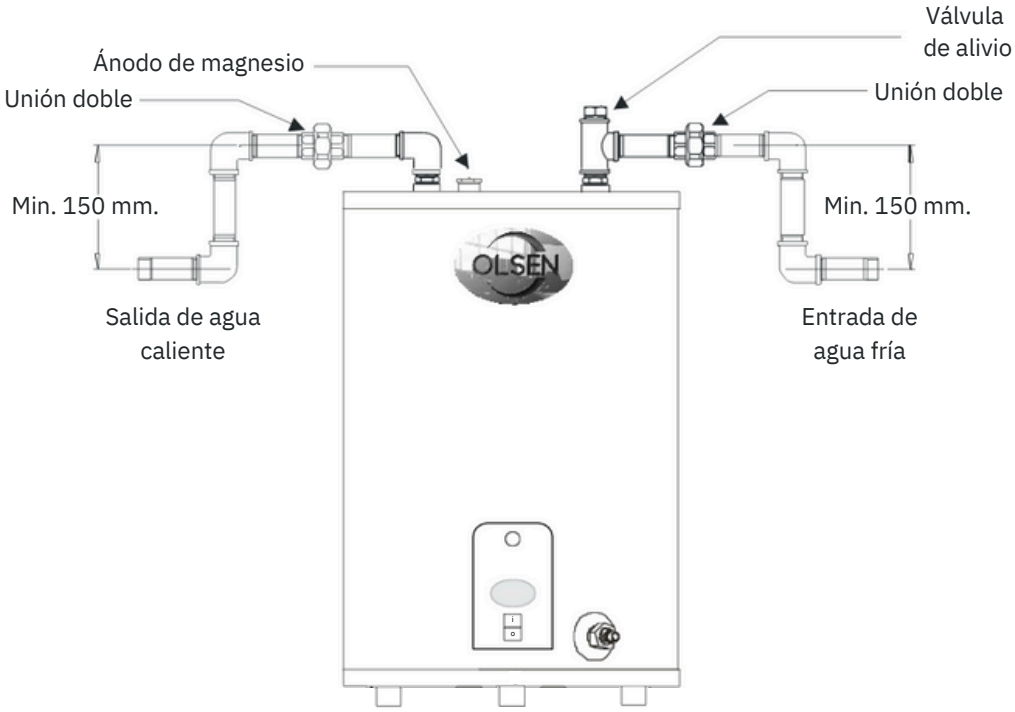

CONEXIÓN POR LA PARTE INFERIOR

- La entrada de agua fría, ubicada en la parte inferior del artefacto, está a la derecha mirando desde el frente) e identificada con una arandela de vista AZUL. La salida de agua caliente, está a la izquierda e identificada con una arandela de vista ROJA.
- En la entrada de agua fría de la parte inferior, enrosque un niple corto de ¾” y, a continuación, enrosque la válvula de seguridad unidireccional (provista en la bolsa de accesorios) en forma vertical, de modo que su flecha indicadora apunte hacia arriba. Esta válvula impide que un termotanque con conexiones de agua por la parte inferior se vacíe por defectos en el sistema de abastecimiento de agua, lo que podría dañar la resistencia eléctrica del artefacto.

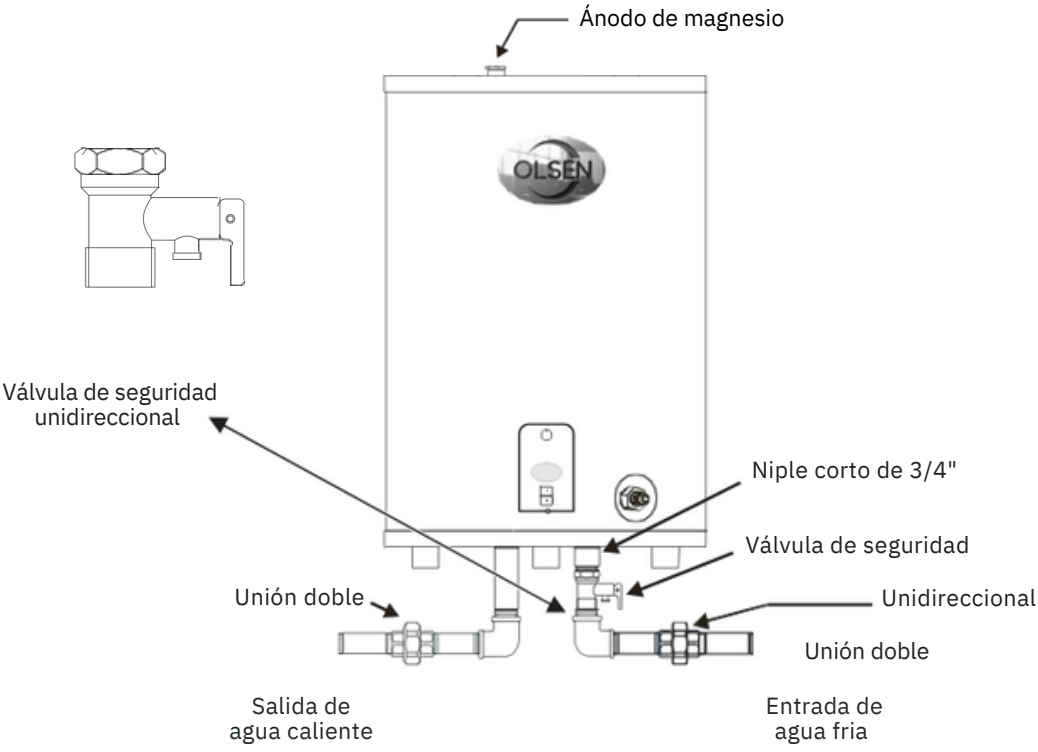

CONEXIÓN ELÉCTRICA

- Antes de realizar cualquier tipo de limpieza o mantenimiento del termotanque, desconecte el mismo de la red eléctrica.
- Verificar que la línea eléctrica, a la que se conectará exclusivamente el termotanque, sea la adecuada para la potencia de 1500 W del artefacto y esté protegido por una llave térmica bipolar y disyuntor.
- El tomacorriente a utilizar debe estar ubicado a un costado del termotanque y no debajo de éste.
- El termotanque posee un cable flexible con ficha normalizada de tres espigas planas, con toma a tierra en el tercer contacto.

RECOMENDACIONES PARA EL USUARIO

- Está prohibido tocar el termotanque estando descalzo o con partes del cuerpo mojadas.
- Si el cable de alimentación estuviera dañado, debe ser sustituido por personal calificado, con el fin de evitar acciones peligrosas.
- No debe haber ningún elemento inflamable en contacto y/o cercano al aparato.
- Si hay vapor en la salida de los grifos: Interrumpa la alimentación eléctrica del aparato y póngase en contacto con el centro de asistencia técnica.
- **NO** confunda condensación con pérdida de agua del tanque, para verificar la causa, apague el termotanque y espere aproximadamente 15 minutos, si el goteo desaparece, el efecto es de condensación.

RECOMENDACIONES PARA EL INSTALADOR

- El termotanque debe ser instalado en posición vertical para asegurar el correcto funcionamiento.
- El termotanque no esta preparado para ser instalado a la intemperie.
- Tenga en cuenta las recomendaciones para instalaciones eléctricas domiciliarias de la Asociación Electrotécnica Argentina correspondiente a artefactos con protección eléctrica grado (IPX1).
- Instale el termotanque en lugares donde sea cómodo para en el futuro poder realizar el cambio de ánodo de magnesio.
- El termotanque debe ser instalado exclusivamente en el interior de ambientes conformes con las normas vigentes y además se deben respetar las siguientes indicaciones relativas a la presencia de: ***Humedad** (no instale el aparato en ambientes cerrados -sin ventilación- y húmedos). ***Hielo** (no instale el aparato en ambientes en los que es probable un descenso de temperatura a niveles críticos con riesgo de formación de hielo. ***Rayos solares** (no exponga el termotanque directamente a los rayos solares, ni siquiera a través de vidrieras).
  ***Polvo/vapores/gases** (no instale el termotanque en ambientes particularmente agresivos como aquellos con vapores ácidos, polvos o saturados de gas).
  ***Descargas eléctricas** (no instale el termotanque directamente en las líneas eléctricas no protegidas de alteraciones de tensión).
- Verificar que la línea eléctrica, a la que se conectará exclusivamente el termotanque, sea la adecuada para la potencia de 1500 w del artefacto y esté protegido por una llave térmica bipolar y disyuntor.
- El tomacorriente a utilizar debe estar ubicado a un costado del termotanque y no debajo de éste.
- No use adaptador al conectar el termotanque, use un toma corriente con puesta a tierra y asegúrese de que la misma, esté conectada a una jabalina de cobre para garantizar una seguridad total. No utilice los caños de agua como descarga a tierra de instalaciones eléctricas.

REGULACIÓN DE TERMPERATURA DEL AGUA

- El termostato viene calibrado de fábrica, a su más alta temperatura, para lograr así un mayor rendimiento del termotanque. No obstante, la temperatura puede ser modificada por el usuario para adecuar a sus necesidades. Para regular la temperatura del agua proceda de la siguiente manera:

1. Presione la TECLA BIPOLAR COLOR ROJO en la posición (O) y desconecte el termotanque de la alimentación eléctrica.
2. Retire los 4 tornillos que sujetan la consola plástica. (Ver Figura).
3. Gire en sentido horario el selector de temperatura, hasta seleccionar la temperatura deseada.
4. Coloque la consola de plástico con los 4 tornillos disponibles.
5. Conecte nuevamente el termotanque a la red de alimentación eléctrica.

ÁNODO DE MAGNESIO

- Los termotanques modelo TEV (Termotanque eléctrico vertical) están equipados con un ánodo de magnesio. El mismo se va consumiendo paulatinamente para proteger catódicamente el tanque, eliminando y/o minimizando la corrosión de éste.
- El ánodo de magnesio debe ser sustituido cada 1 año; si no se sustituye, queda anulada de inmediato la garantía. (Ver figura).

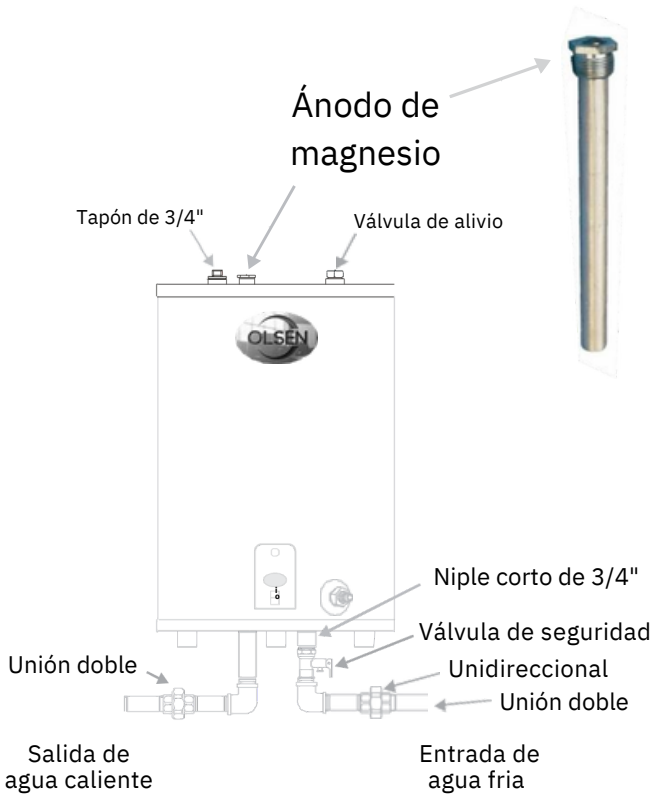

MANTENIMIENTO

- Antes de realizar cualquier tipo de limpieza o mantenimiento del termotanque, desconecte el mismo de la red eléctrica.
- Se recomienda drenar unos 20 litros de agua cada mes por el grifo de purga para evitar la acumulación de lodos en el fondo, ya que la acumulación de los mismos puede ocasionar ruidos.
- Si el termotanque no va a ser utilizado por un tiempo prolongado, apague el equipo desde la tecla del interruptor en la posición (O).
- El equipo cuenta con 1 ánodo de magnesio que debe ser sustituido cada 1 año; si no se remplaza, queda anulada de inmediato la garantía.
- La Válvula de seguridad se tiene que cambiar por lo menos 1 vez al año.

CERTIFICADO DE GARANTÍA

- LA EMPRESA C&O GROUP le agradece su confianza al adquirir un producto de nuestra fabricación y espera que el mismo cumpla con las expectativas que usted ha puesto en él.
- La empresa garantiza por el término de 6 meses para los componentes eléctricos y 3 años para el resto de los componentes, a partir de la fecha de su compra que consta en la factura otorgada por el comercio, donde se efectúo la misma, al artefacto adquirido y a todos los elementos que, según nuestro examen técnico, hubiesen resultado imperfectos, así como también, el cambio del artefacto completo cuando resultare inutilizado por la influencia de las piezas o elementos defectuosos.
- Todas las especificaciones técnicas y/o condiciones de instalación, uso y mantenimiento del artefacto se encuentran debidamente detalladas en el Manual que se entrega junto con la presente Garantía y que forma parte integrante de la misma. Para la validez de la presente Garantía, es imprescindible la presentación de la Factura de Compra. Esta Garantía sólo es válida dentro del territorio de la República Argentina.

MOTIVOS POR PÉRDIDA DE GARANTÍA

- La instalación del termotanque OLSEN no haya sido realizada por personal técnico especializado y en un todo de acuerdo con lo establecido en las disposiciones y normas para la ejecución de Instalaciones eléctricas domiciliarias.
- Que el termotanque OLSEN haya sido instalado a la intemperie o en lugares muy corrosivos que hayan deteriorado los componentes eléctricos y pinturas, o provocado la corrosión del tanque.
- Que el termotanque OLSEN o alguna de sus piezas hayan sido cambiadas, reparadas o intentadas reparar, por personas ajenas a nuestra empresa.
- Si el tanque tiene una acumulación de sarro en el fondo mayor a 20 mm. (Leer el manual para evitarlo).
- Que se haya conectado a una instalación eléctrica que no sea de 220 V CA.
- La válvula de alivio haya sido instalada incorrectamente o su calibración modificada. Cuando se haya instalado el artefacto con las conexiones de agua por la parte inferior, en la que se debe colocar la válvula de seguridad unidireccional que se provee, en la entrada mencionada, se verifique que esta última haya sido instalada incorrectamente o no instalada.
- El termotanque OLSEN haya sido utilizado para otros fines que no sean los específicos para el cual fue diseñado.
- Si el cambio del ánodo de magnesio no fue realizado cada 1 año desde la fecha de compra del termotanque OLSEN.
- El usuario no haya seguido las instrucciones del manual, en consecuencia, se haya producido el deterioro de algún/os componente del artefacto.
- Si los defectos son originados por operar la unidad con consumo eléctrico superior o inferior al especificado en este manual.
- El deterioro de alguno de sus componentes eléctricos haya sido producido por estar conectado a una instalación eléctrica con caída o exceso de tensión o por una instalación eléctrica incorrecta.
- Esta Garantía no incluye: **-**Los servicios de puesta en marcha del equipo y/o verificación de la instalación, ya que todo ello se encuentra completamente detallado en el Manual provisto con cada artefacto. **-**La reparación de equipos que hayan sufrido abolladuras, rayaduras, etc. con posterioridad a la entrega de los mismos por parte de nuestra empresa. **-**Trabajos de mantenimiento. **-**Todo trabajo o falla ocasionada por la formación de incrustaciones calcáreas ocasionadas por aguas duras. **-**Resistencia quemada por encendido sin agua en el tanque del equipo.
- C&O GROUP SAS, no asume responsabilidad alguna por los daños directos o indirectos que pudiera sufrir el adquirente, el usuario o cualquier otro tercero como consecuencia de la incorrecta utilización o el uso del presente equipo en desobediencia a las instrucciones y condiciones de instalación, uso y mantenimiento detalladas en el Manual que se acompaña.

REQUISITOS PARA SOLICITAR SERVICIO DE GARANTÍA

- Que la instalación del termotanque OLSEN haya sido efectuada por un instalador matriculado, pudiendo acreditar la realización del mismo con la factura, con el detalle del trabajo realizado.
- Que la ficha de registro de garantía adjunta, que corresponda al termotanque bajo reclamo, haya sido completada con los datos requeridos y fuera enviada de la siguiente manera (e-mail: **info@olsen.com.ar**) a C&O GROUP SAS, dentro de los 30 días de la fecha de compra.
- Que la regulación de la válvula termostática y de la válvula de seguridad no hayan sido modificadas.
- Que se haya realizado el cambio del ánodo de magnesio cada 12 meses por un instalador matriculado, pudiendo acreditar la realización del mismo con la factura debidamente detallada del trabajo realizado.

FICHA DE REGISTRO DE GARANTÍA

Termotanque Modelo:
Factura de compra N°:
N° Serie:
Datos del Instalador/Matricula N°:
Nombre y Apellido:
Domicilio:
Localidad:
Teléfono:
Fecha de instalación:

www.olsen.com.ar / info@olsen.com.ar / 011 6457-6789